TUOTEKORTTI

Tuotetiedot

Tuotekoodi	**VA06-0001**	Sähkönumero	**5200330**	EAN-koodi	**6410052003302**
Tuotenimi	Cu Ruuvikaapelikenkä 1,5-16mm2 M8			ETIM-luokka	**EC001054**
Johtimet	Cu 1,5-16 mm²				

Tekniset tiedot

	-	
	-	
	-	
	-	
	-	
	-	
Napaluku	**1**	kpl
Max. Johdinkoko	**16**	mm²
Kiristysmomentti		
	-	
	-	
	-	
	-	
	-	
	-	
Paino	**19**	g
	-	
	-	
Väri / Materiaali	**Tinapinnoitettu kupari**	
Kiinnitys / Kytkentä	**Puristus**	

Kuvaus

Ruuvikaapelikenkä soveltuu Cu-johtimille ja se on valmistettu 99,9 % puhtaasta kuparista, ruuvi ja sanka ovat sinkittyä terästä. Asennus ei vaadi mitään erityisiä asennustyökaluja.

Mittakuva

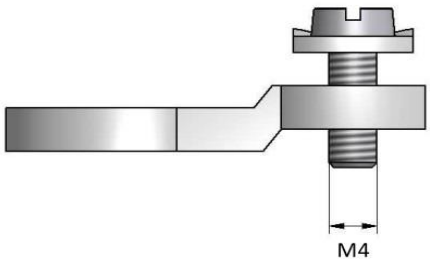

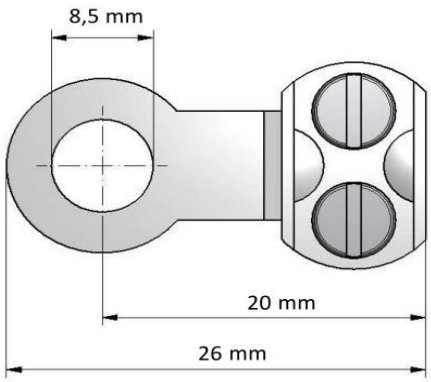

Pakkaus

Pakkausmuoto	**Laatikko**	Kpl / Pakkaus	**100**	Paino [kg]	**1,939**
Pituus [mm]	**85**	Leveys [mm]	**144**	Korkeus [mm]	**85**

Ouneva Oy
Teollisuustie 21
FI-82730 Tuupovaara
Finland

Tel. +358 400 179 750
info@ouneva.fi

www.ounevagroup.fi
www.ounevaproducts.fi

OUNEVA
OUNEVA GROUP

PRODUCT CARD

Product data

Product code	**VA06-0001**	STK-code	**5200330**	EAN-code	**6410052003302**
Product name	Cable lug RKK 1,5-16 M8 Cu			ETIM class	**EC001054**
Wires	Cu 1,5-16 mm²				

Technical data

	-	
	-	
	-	
	-	
	-	
	-	
Number of poles	**1**	pcs
Max. Cross section	**16**	mm²
	-	
	-	
	-	
	-	
	-	
	-	
Weight	**19**	g
	-	
	-	
Color / Material	**Tin plated copper**	
Mounting / Connection	**Crimping**	

CE RoHS

Description

Screw cable lug is designed for connecting copper wires. It can be installed without any special tools. Tightening screws and the bracket are made of steel and plated with zinc. The lug is made of 99,9 % pure copper and electrolytically coated with tin.

Drawing

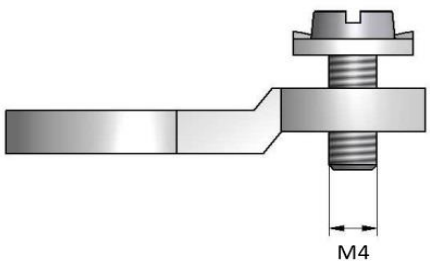

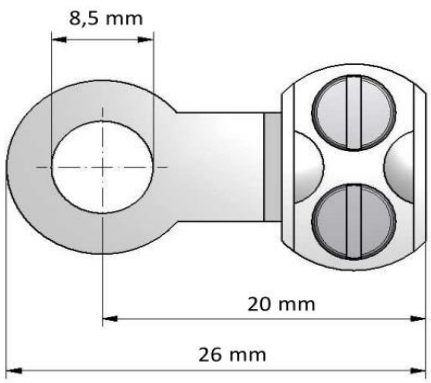

Package

Package	**Box**	Pcs / Package	**100**	Weight [kg]	**1,939**
Length [mm]	**85**	Width [mm]	**144**	Height [mm]	**85**

Ouneva Oy
Teollisuustie 21
FI-82730 Tuupovaara
Finland
Tel. +358 400 179 750
info@ouneva.fi
www.ounevagroup.fi
www.ounevaproducts.fi